dendera®

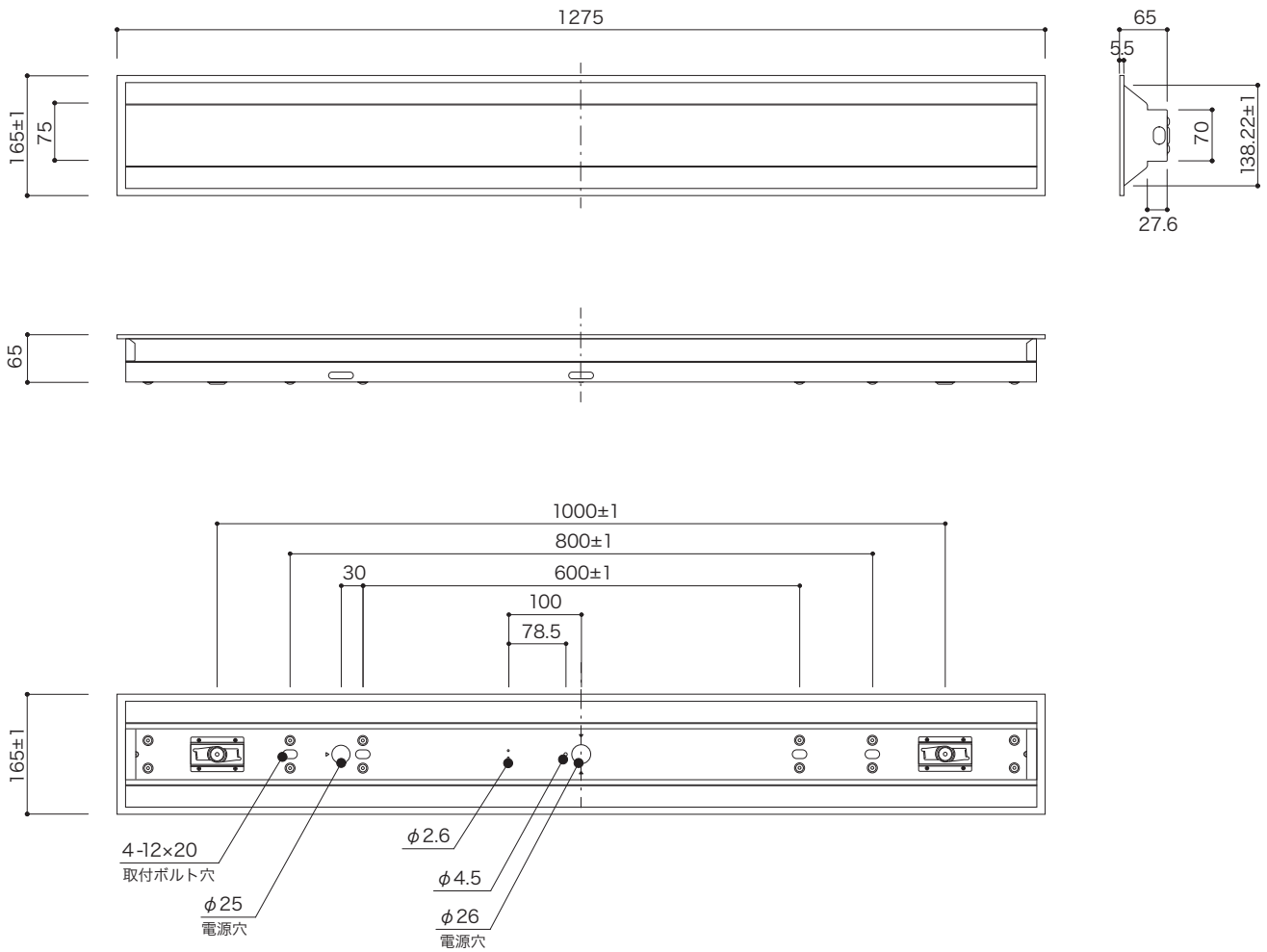

安全に関するご注意

◎一般屋内用LED専用器具です。
　直射日光の当たる場所、湿気の多い場所、振動のある場所、雨の吹き込みを受ける場所、
　腐食性のガスの発生する所では使用しないで下さい。
　火災・感電・落下の原因となります。
◎器具本体は単独では使用できません。必ず本体とライトバーを組み合せてご使用下さい。
　火災・感電・落下の原因となります。
◎ライトバーを取り外す場合は、必ず電源をお切り下さい。感電の原因となります。
◎器具を改造しないで下さい。　火災・感電・落下の原因となります。
◎本製品は調光対応になっておりませんので、調光回路には絶対に使用しないで下さい。
　火災・破損の原因となります。
◎必ず定格入力電圧AC100～240V(±5%)の範囲内で使用して下さい。
　照明器具の破損・発火・感電の原因となります。
◎清掃時の際は、必ず電源をお切り下さい。　感電・破損の原因となります。

型　番	DBBT18/26NU
品　名	40W型LED器具一体型ベースライト
消費電力	18W
入力電圧	AC100～240V 50/60HZ
色温度	5000K　　昼白色
全光束	2600lm
照射角度	180°
演色性	Ra83
使用環境温度	－20℃～＋40℃
定格寿命	40,000時間
口　金	ー
重　量	2.2kg

記号	部　品　名	材　質	数	備　考
①	本体	鋼板（白色粉体塗装）	1	t=0.5mm
②	ライトバー	ポリカーボネート（乳白）	1	
③				
④				
⑤				

特記事項
　埋込タイプ / Hf 32W定格出力×1灯相当

製　図	検　図	承　認

OOPARTS Corporation 2019

単位：mm

株式会社 オーパーツ