dendera®

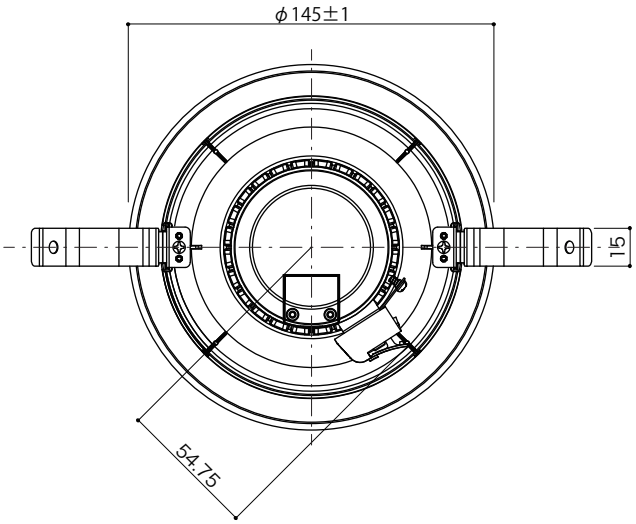

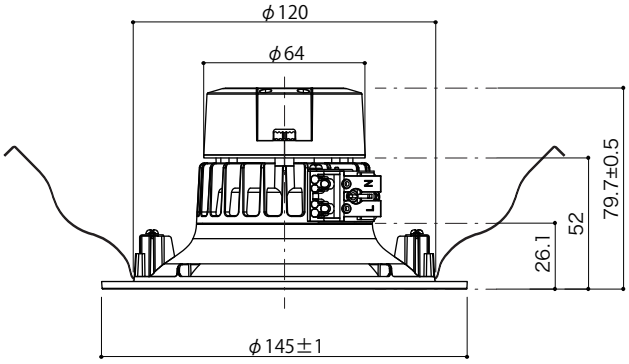

安全に関するご注意

◎一般屋内用LED専用器具です。
　直射日光の当たる場所、湿気の多い場所、振動のある場所、雨の吹き込みを受ける場所、
　腐食性のガスの発生する所では使用しないで下さい。
　火災・感電・落下の原因となります。
◎水平天井埋込専用器具です。傾斜天井、補強のない天井には取り付けないで下さい。
　火災・感電・落下の原因となります。
◎断熱材、防音材をかぶせて使用しないで下さい。　火災の原因となります。
◎住宅の断熱施工天井には使用できません。
◎器具を改造しないで下さい。　火災・感電・落下の原因となります。
◎本製品は調光対応になっておりませんので、調光回路には絶対に使用しないで下さい。
　火災・破損の原因となります。
◎必ず定格入力電圧AC100～240V(±5%)の範囲内で使用して下さい。
　照明器具の破損・発火・感電の原因となります。
◎清掃時の際は、必ず電源をお切り下さい。　感電・破損の原因となります。

型　番	DBDW7/80W125
品　名	7W型LEDダウンライト
消費電力	7W
入力電圧	AC100～240V 50/60Hz
色温度	3000K　電球色
全光束	800lm
照射角度	100°
演色性	Ra83
使用環境温度	－20℃～＋40℃
定格寿命	40,000時間
口　金	－
重　量	355g

記号	部　品　名	材　質	数	備　考
①	本体	グローブ：ポリカーボネート	1	
		拡散カバー：PBT樹脂＋30%ガラス		
		放熱部：アルミ		
		電源BOX：ポリカーボネート		
②	取付バネ	ステンレス	2	t=0.5mm
③				

特記事項
　白熱灯100W相当　　埋込穴：φ125

製　図	検　図	承　認

OOPARTS Corporation 2018

単位：mm

株式会社 オーパーツ