dendera®

保管用

取扱説明 ＞ お客様へ

保証について

● 保証期間は、商品納品日より３年間です。
● 保証書が必要な場合は販売店にお申し出ください。

〔保証の免責事項〕
下記各号に該当する場合は製品保証の対象外となり、お客様のご負担となりますのでご了承ください。
ⓐ 保証書のご呈示もしくは、購入・設置した年月日が証明できる資料がご提示いただけない場合
ⓑ 使用上の誤り及び不当な修理や改造による故障及び損傷
ⓒ 納品後の取り付け場所の移設・輸送・落下などによる故障及び損傷
ⓓ 落雷や異常電圧、定形外の使用電源（電流・電圧・周波数）、及び水害、火災、地震やその他の天災地変などによる故障及び損傷
ⓔ 船舶や自動車等に搭載された場合の故障及び損傷
ⓕ 施工上の不備に起因する不良や故障及び損傷
ⓖ 保守点検や法令に従わないことによる故障や損傷
ⓗ 日本国外での使用による故障及び損傷

DIDLシリーズ

	品　番	消費電力	入力電圧	照射角度	演色性	色温度	全光束	重量
埋込穴 125mm	DIDL 7/80W125	7W	AC100～240V 50/60Hz	80°	Ra80	3000K	800lm	240g
	DIDL 7/87N125					5000K	870lm	
埋込穴 150mm	DIDL 8/90W150	8W				3000K	900lm	280g
	DIDL 8/10N150					5000K	1000lm	
	DIDL15/16W150	15W				3000K	1600lm	
	DIDL15/17N150					5000K	1700lm	

■お問い合わせ先
株式会社 オーパーツ
〒812-0016 福岡県福岡市博多区博多駅南3-2-3
TEL:092-412-0082 FAX:092-433-8868

取扱説明書

保管用

dendera®
LEDダウンライト

［DIDL］から始まるすべての型番

施工前・ご使用前にこの説明書を必ずお読みのうえ安全に正しくお使いください。

【施工には電気工事士の資格が必要です。必ず電気工事店（電気工事資格者）にご依頼ください。】

施工説明 ＞ 工事店様へ　施工完了後、本説明書は必ずお客様にお渡しください。

安全上のご注意

⚠ 警告

● 断熱材・防音材をかぶせた状態で使用しないでください。
右図をご参考ください。
（火災の原因となります。）
住宅の断熱施工天井には、使用できません。

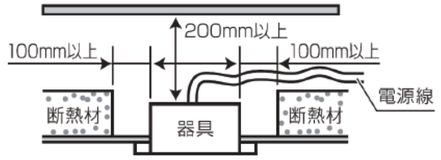

● 施工は取扱説明書に従ってください。
（施工に不備があると不点灯・破損・感電・落下・火災の原因となります。）
● 分解や改造および構成部品（LED、コネクタなど）の交換・塗装はしないでください。
（落下・感電・火災の原因となります。）
● 器具を布や紙などの可燃物で覆ったり、被せたり、燃えやすいものに近づけないでください。
（火災などの原因となります。）
● ドアの開閉範囲や家具などと近い場所、クローゼット・押入れの中などに設置しないでください。
（被照射物の変形や変色、火災などの原因となります。）
● 調光器との併用はできません。調光機能が付いた壁スイッチの場合は、一般の入切用スイッチに交換が必要です。
（破損・火災の原因となります。）
● 器具の取り付け部以外の本体外郭が、天井内の造営物やダクト、電気配線等の設備に触れないように施工してください。
（火災の原因となります。）
● 水平天井埋込専用です。壁取り付けや天井直付け及び傾斜天井には取り付けないでください。
（器具の落下・火災・感電の原因となります。）

⚠ 注意

● 一般屋内用器具です。下記のような環境では使用しないでください。
① 振動・衝撃が多い場所　② 腐食性ガス、可燃性ガスが生じる場所　③ 直射日光の当たる場所
④ 油類・薬品等が付着する場所　⑤ 塩素を使用する場所（室内プール等）　⑥ 直接雨・風があたる場所
⑦ 粉塵類が大量に発生・蓄積するような場所
（火災・感電・落下・サビの原因となります。）
● 必ず定格入力電圧AC100～240V（±5%）の範囲内で使用してください。
（照明器具の破損・発火・感電の原因となります。）
● 周囲温度が高い場合・点灯時間が長い場合などは寿命が短くなります。
－20℃～＋40℃の範囲内で使用してください。
● LED素子にバラツキがあるため、同じ型番の商品でも光色・明るさが異なる場合があります。
予めご了承ください。
● ロックウールなどの柔らかい天井に取り付けないでください。（天井材破損・器具ズレの原因となります。）
● 器具の取り付け取り外しは手袋など保護具を使用してください。（ケガの恐れがあります。）

dendera®

施 工 説 明 ＞ 工事店様へ

施工上のご注意

- 通電した状態で電線の抜き差しをしないでください。(感電の原因となります。)
- 取付面がクロス貼りの場合、接着剤が十分に乾燥してから器具を取り付けてください。(サビや変色の原因となります。)
- 照射距離が近い時や照射面によって、光ムラが気になる場合があります。ご了承ください。

仕様

■屋内専用　■電源内蔵　■使用環境温度 −20℃～＋40℃
■調光不可　■断熱材施工不可　■定格寿命 40,000時間

□寸法図

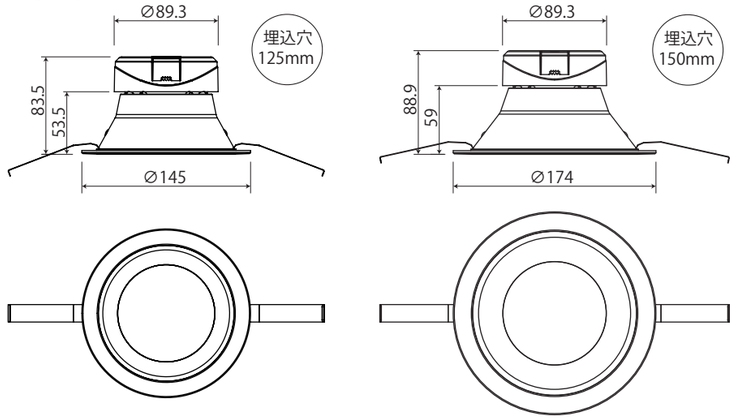

□各部の名称

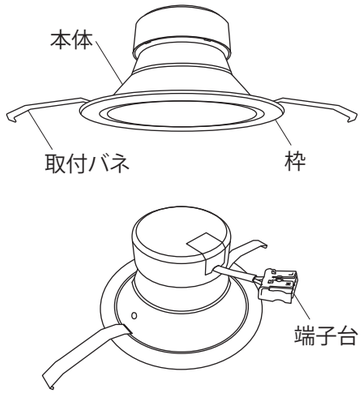

取 付 方 法

❶ 天井面を確認する

埋込穴と取付可能厚をご確認ください。
取付可能天井厚：5~25mm

埋込穴サイズ
＋2mmまで

❷ 電源線を接続する（作業前、必ず電源を切る）

電源線を端子台に取り付けてください

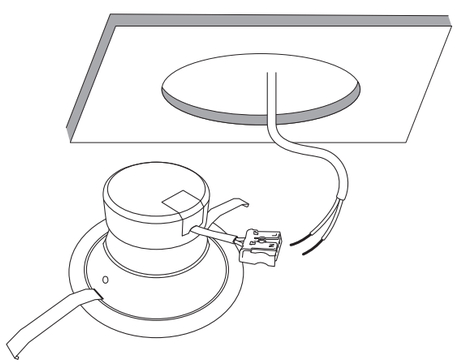

❸ 本体を埋込穴に取付ける

取付バネを上に持ち上げて、埋込穴に本体を挿入してください。

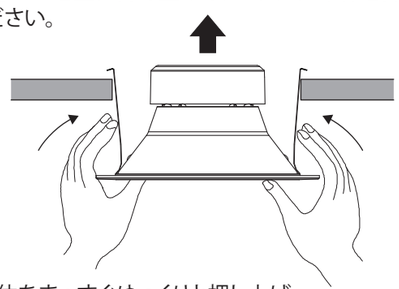

本体をまっすぐゆっくりと押し上げ、
確実に取り付けてください。

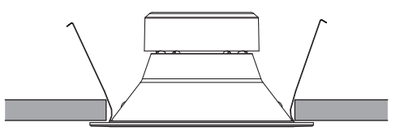

［本体を取り外す］

枠をゆっくり引き下げ、取付バネを狭めながら取外してください。

保管用

取 扱 説 明 ＞ お客様へ　この取扱説明書は必ず保管してください。

【ご使用前にこの取扱説明書を必ずお読みの上、正しくお使いください。】

安全上のご注意

⚠ 警告

- 分解や改造および構成部品（LED、コネクタなど）の交換・塗装はしないでください。
（落下・感電・火災の原因となります。）
- 布や紙など燃えやすいもので覆ったり、かぶせたり、器具の真下にストーブ等の温度の高くなるものを置かないでください。
（火災の原因となります。）
- 異常を感じたら速やかに電源を切り、販売店・工事店に相談してください。
（火災・感電の原因となります。）
- ドア開閉範囲内や器具下に家具、布、紙などを近づけないでください。
（過熱による火災、変色の原因となります。）

⚠ 注意

- LEDを直視しないでください。(目の痛みの原因となることがあります。)
- お手入れの際は必ず電源を切って行ってください。(感電・やけどの原因となります。)
- 照明器具には寿命があります。設置して10年経つと、外観に異常がなくとも内部の劣化は進行しています。
点検交換してください。LED光源は寿命が来ても、暗くなりますが点灯し続けます。
点灯出来るからといって継続して使用が可能というわけではありません。
※LED照明器具の光源寿命は、およそ40,000時間です。
・3年に1回は工事店等の専門家による点検をお受けください。
（点検せずに長期間使い続けるとまれに火災・感電・落下などの原因となります。）

ご使用に関して

〔周囲の影響〕　器具の近くで使用すると以下の現象がまれにあります。
- ラジオやテレビ等の音響・映像機器への雑音。
- リモコン機器(エアコン等)のリモコンが動作しにくくなる。
- トランシーバやラジコンのコントローラ等の無線機により器具が点滅する。

〔ご注意〕
- LEDには光のバラツキがあるため、同一品番でも商品ごとに発光色、明るさが異なる場合があります。
- 点灯時、消灯後には若干のきしみ音が発生することがありますが、異常ではありません。
- 器具に殺虫剤等をかけないでください。変質・変色の原因となります。
- LED光源は交換できません。

お手入れについて

- 器具の清掃については水または中性洗剤を用いて、汚れた部分を軽く拭き取ってください。
シンナー、ベンジン、アルカリ系洗剤で拭かないでください。
（変色・変質、強度低下による破損の原因となります。）
- お手入れの際は、必ず電源を切り、照明の熱が冷めた後に行なってください。
（感電の恐れがあります。）
- 点灯中・消灯直後は器具やその周辺を触らないでください。
（やけどの恐れがあります。）