dendera®

120W型LED直付工場灯
DYGH120/228N90

【水銀灯700W相当】

■消費電力:120W
■入力電圧:AC100～265V 50/60Hz
■色温度:5000K
■全光束:22800 lm
■発光効率 : 190 lm/W
■照射角度:90°
■演色性:Ra70
■使用環境温度:－40℃～＋50℃
■LED定格寿命:40,000時間
■寸法:∅240×309㎜
■重量:3.3kg
※LED素子:ソウル半導体
※落下防止ワイヤー付

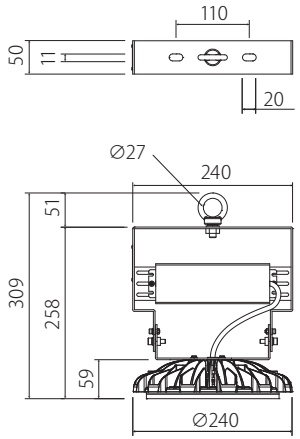

塩害環境下 使用不可
塩素使用場所（室内プール）使用不可