dendera®

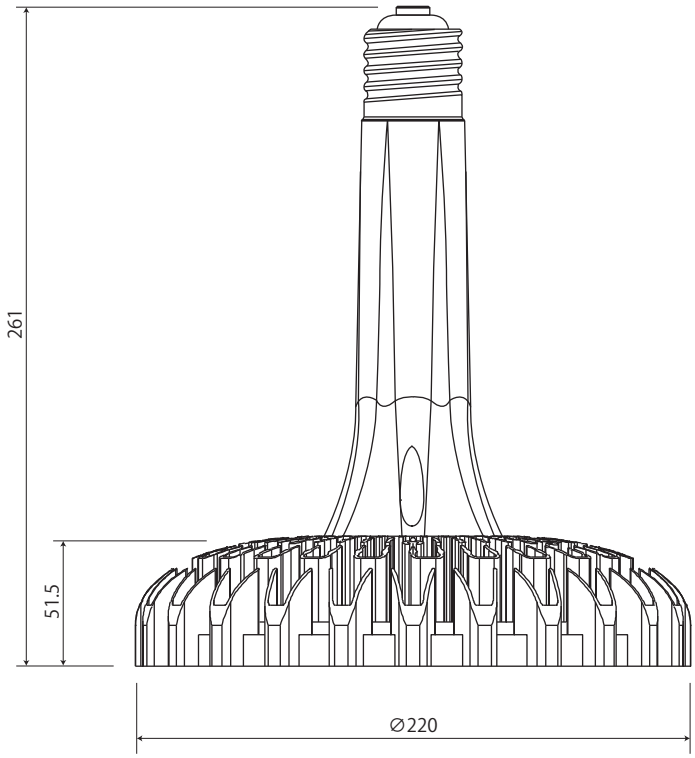


■外付け電源

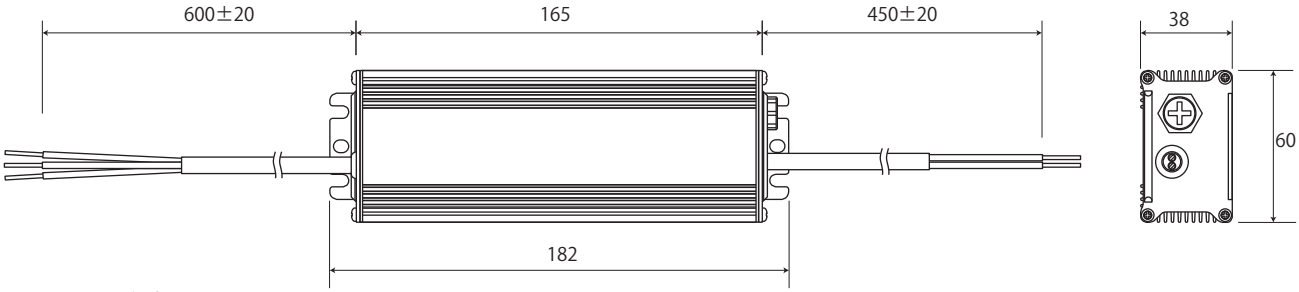


安全に関するご注意

◎風の強い場所、振動のある場所、腐食性のガスの発生する場所、塩害を受ける場所、
屋内プールなどの塩素雰囲気にさらされる場所、脱臭・殺菌などでオゾンを使用する所では
使用しないで下さい。　火災・感電・落下の原因となります。
◎必ず電気工事の有資格者が取り付けを行って下さい。
火災・感電・落下の原因となります。
◎専用電源との接続は、極性(＋/－)を絶対に間違えないようご注意下さい。
火災・感電・破損の原因となります
◎取り付けの際は、必ず同梱の落下防止ワイヤー(2本)を重さに耐えられる所に設置して下さい。
落下による事故の原因となります。
◎照明の直下は、高温になる場合がありますので、照射面との距離は1m以上離して下さい。
火災の原因となります。
◎下向き専用照明器具です。火災・感電・落下・破損の原因となります。
◎断熱材、防音材をかぶせて使用しないで下さい。　火災の原因となります
◎必ず入力電圧AC85V～265V 50/60Hzで使用して下さい。
過電圧を加えると加熱し、照明器具の破損・発火・感電の原因となります。
◎器具を改造しないで下さい。　火災・感電・落下の原因となります。
◎清掃時の際は、必ず電源をお切り下さい。　感電・破損の原因となります。

※その他の施工や注意事項に関しては別紙の取扱説明書もあわせてご確認ください。

| 記号 | 部　品　名 | 材　質 | 数 | 備　考 |
|---|---|---|---|---|
| ① | 本体 | 発光面カバー：ポリカーボネート | 1 | |
| | | 筐体：アルミニウム合金 | | |
| ② | | | | |
| ③ | | | | |
| ④ | | | | |
| | | | | |

特記事項
IP65 / 水銀灯200W相当 / 落下防止ワイヤー２本付（約1m）
発光効率 137 lm/W

| 製　図 | 検　図 | 承　認 |
|---|---|---|
| | | |

| 型　番 | PM15-ML80/110 |
|---|---|
| 品　名 | 80W型LED工場灯 |
| 消費電力 | 80W |
| 入力電圧 | AC85～265V 50/60Hz |
| 色温度 | 5000K　昼白色 |
| 全光束 | 11000lm |
| 照射角度 | 90° |
| 演色性 | Ra70 |
| 使用環境温度 | －25℃～＋50℃ |
| 定格寿命 | 40,000時間 |
| 口　金 | E39 |
| 重　量 | 本体 : 1.2kg　電源 : 800g |

OOPARTS Corporation 2017

単位：mm

株式会社 オーパーツ